Extension sans fil iO-LORA – manuel d'installation et de configuration

Manuel d'installation et de configuration de l'extension sans fil Trikdis iO-LORA : raccordement de l'entrée, de la sortie relais, de la sonde de température et du lecteur iButton, ajout à la FLEXi SP3 dans TrikdisConfig, utilisation avec le contrôleur de portail GATOR, voyants, questions fréquentes.

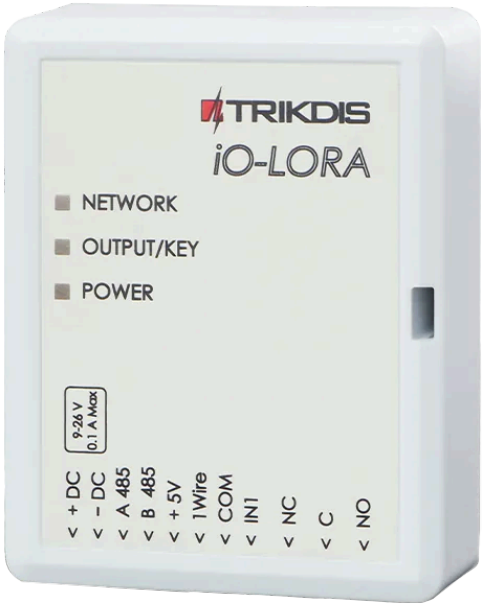

Édition: 2026-11-17
Version web toujours à jour: https://trikdis.fr/manuel-io-lora

Sommaire

1. Présentation

1.1 Avec quels appareils fonctionne-t-il ?

1.2 Caractéristiques techniques

1.3 Éléments

1.4 Bornes

1.5 Voyants

2. Montage et raccordement

2.1 Fixation

2.2 Alimentation

2.3 Raccordement de l'entrée

2.4 Raccordement d'une sonde de température

2.5 Raccordement du lecteur CZ-Dallas

2.6 Les extensions iO-LORA dans le système

3. Configuration avec la FLEXi SP3

4. Utilisation avec le contrôleur de portail GATOR

5. Questions fréquentes

6. Consignes de sécurité

Voir aussi

1. Présentation

Le module d'extension sans fil **iO-LORA** est conçu avant tout pour la commande (ouverture de porte de garage, de portail et de barrière, démarrage de pompe). Utilisez-le lorsque vous devez commander quelque chose à un endroit éloigné, où aucun câble n'arrive depuis la centrale FLEXi SP3.

Ce manuel décrit la version **4F** (433 MHz) ; il ne traite pas les versions 8F (868 MHz).

Avec l'émetteur-récepteur **RF-LORA**, l'iO-LORA augmente le nombre d'entrées et de sorties de la centrale d'alarme **FLEXi SP3** grâce à une liaison radio bidirectionnelle : il apporte une entrée, de type NC ou NO, et une sortie relais (PGM), qui peut être activée et désactivée à distance et peut ainsi commander différents appareils électriques. Sur son bus « 1-Wire », vous pouvez raccorder une sonde de température et un lecteur de clés de contact (« iButton »). En champ libre, la portée peut atteindre **5000 mètres**.

Les distances « jusqu'à … m » sont des maximums théoriques atteignables dans des conditions idéales. En pratique, la qualité et le cheminement du câble, les sources de perturbations et, pour les liaisons radio, les murs et le terrain donnent une portée nettement plus courte. Prévoyez une marge et, sur les longues distances, vérifiez la liaison lors de la mise en service.

Vous cherchez un ouvre-portail autonome ?

Le contrôleur de portail **GV17 GATOR** fonctionne par liaison GSM et données mobiles, le **WP17 GATOR WiFi** par réseau WiFi – même sans centrale d'alarme. Des extensions iO-LORA peuvent être raccordées à l'un comme à l'autre (chapitre 4).

1.1 Avec quels appareils fonctionne-t-il ?

L'iO-LORA est compatible avec la centrale d'alarme **FLEXi SP3** ainsi qu'avec les contrôleurs de portail et de porte **GATOR** (GV17, réseau mobile) et **GATOR WiFi** (WP17). Il se connecte toujours par l'intermédiaire de l'émetteur-récepteur **RF-LORA** : le RF-LORA est raccordé par câble, sur le bus RS485, à la centrale ou au contrôleur de portail, et il communique par radio avec l'extension.

Nombre d'iO-LORA pouvant se connecter :

- **FLEXi SP3 :** jusqu'à **8 iO-LORA**. Ce nombre de 8 s'entend pour l'ensemble des modules LoRa (iO-LORA, iO8-LORA, PB-LORA).
- **GV17 GATOR :** jusqu'à **8 iO-LORA**, avec le firmware 2.13 ou plus récent du GATOR.
- **WP17 GATOR WiFi :** jusqu'à **8 iO-LORA**, avec le firmware 1.21 ou plus récent du WP17.

Le raccordement et la configuration du RF-LORA sont décrits dans le manuel du RF-LORA. L'émetteur-récepteur dans la boutique :

Module d'expanneur sans fil Trikdis RF-Lora

1.2 Caractéristiques techniques

Caractéristique	Valeur
Fréquence	433,3–434,7 MHz (version 4F)
Modulation	LoRa

Caractéristique	Valeur
Tension d'alimentation	9–26 V DC
Consommation	50 mA au maximum en veille · 100 mA au maximum brièvement, en émission
Chiffrement des messages	oui
Portée en champ libre	jusqu'à 5000 m
Entrée	1, type au choix : NC, NO
Sortie	1 relais, 250 V AC, 4 A
Sonde de température	1, Maxim®/Dallas® DS18S20 ou DS18B20
Environnement de fonctionnement	−20 °C … +50 °C, humidité relative 80 % au maximum (à +20 °C)
Dimensions	62 × 77 × 25 mm
Poids	80 g

Le produit est livré avec une antenne standard, adaptée à la plupart des utilisations. Si vous avez besoin d'une liaison de bonne qualité sur la plus grande distance possible, utilisez une antenne à gain plus élevé (**AX-ANT-KIT**). Elle est également disponible dans la boutique :

Antenne RF-LORA grande Meteor 433MHz

1.3 Éléments

Les voyants, les organes de commande et les connecteurs de l'iO-LORA, sur le boîtier et sur la carte électronique :

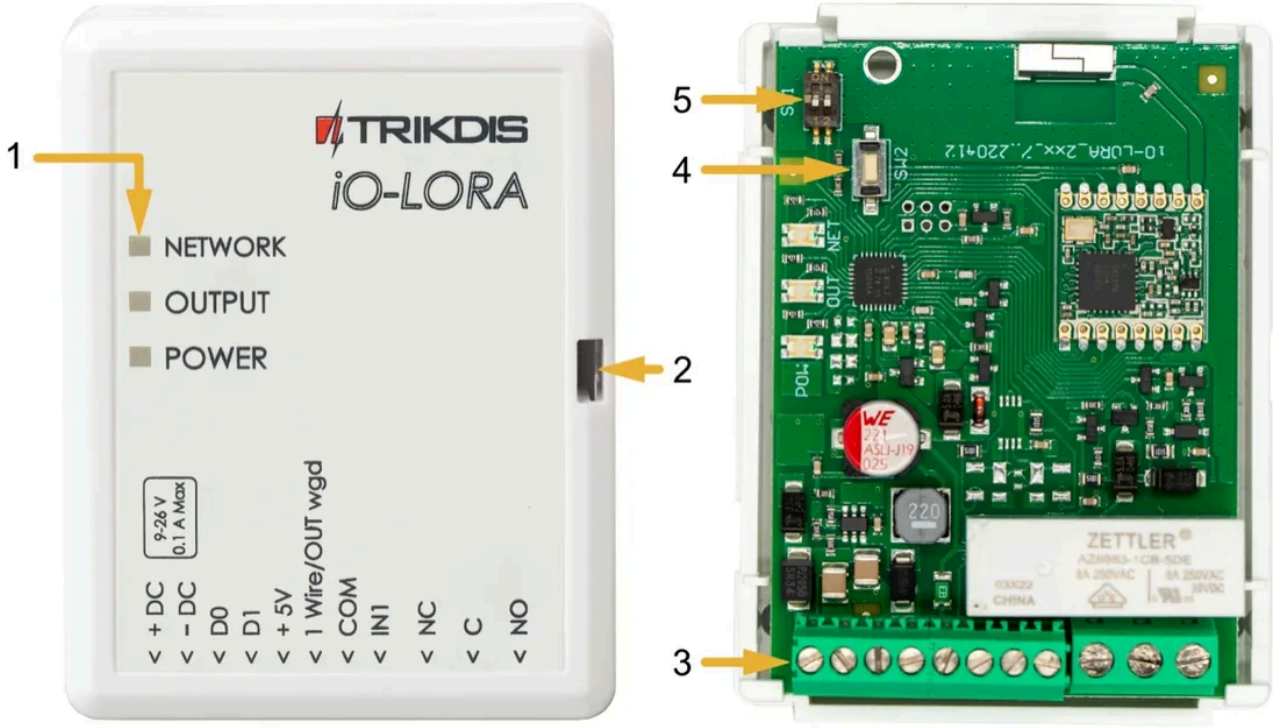

Figure 1. Les éléments de l'iO-LORA – à gauche le boîtier fermé, à droite la carte électronique sans le couvercle.

- 1 voyants (**NETWORK**, **OUTPUT**, **POWER**)
- 2 fente d'ouverture du couvercle
- 3 bornier pour les raccordements externes
- 4 bouton **SW2** – appairage de l'extension et vérification de la liaison
- 5 interrupteur DIP **SW1**

Les deux interrupteurs de l'interrupteur DIP **SW1** :

- **Interrupteur 1 – canal radio :** OFF = RF1, ON = RF2. Changez de canal si le canal actuel est très chargé.
- **Interrupteur 2 – modulation :** OFF = rapide, ON = lente. En position ON, la portée est environ doublée selon l'environnement, mais le système réagit plus lentement ; si la liaison est bonne en position OFF, utilisez cette position.

Les positions des interrupteurs doivent concorder

L'interrupteur DIP **SW1** de l'iO-LORA et l'interrupteur DIP **SW** du RF-LORA doivent être dans la même position, sinon il n'y a pas de liaison radio.

1.4 Bornes

Borne	Fonction
+DC	tension d'alimentation, positif (9–26 V DC)
–DC	tension d'alimentation, négatif
D0, **D1**	non utilisées avec la FLEXi SP3 (un lecteur Wiegand ne fonctionne pas avec la FLEXi SP3) ; avec le contrôleur de portail GATOR, vous y raccordez les fils de données du lecteur Wiegand (chapitre 4)
+5V	sortie d'alimentation 5 V pour les appareils raccordés au bus « 1-Wire » (0,2 A au maximum)
1Wire / OUT wgd	bus de données « 1-Wire » (« OUT wgd » n'est pas utilisée)

Borne	Fonction
COM	borne négative commune
IN1	entrée, type au choix : NO ou NC (NO en sortie d'usine)
NC	contact du relais normalement fermé
C	contact commun du relais
NO	contact du relais normalement ouvert

1.5 Voyants

Voyant	État	Signification
NETWORK	éteint	pas de signal radio
NETWORK	clignote en vert	niveau du signal radio (0–10) ; le niveau 4 est déjà suffisant
OUTPUT/KEY	allumé en vert	sortie relais activée
OUTPUT/KEY	allumé en jaune	clé de contact Dallas (« iButton ») activée
POWER	éteint	pas de tension d'alimentation
POWER	clignote en vert	tension d'alimentation normale
POWER	clignote en jaune	tension d'alimentation basse (11,5 V au maximum)

2. Montage et raccordement

Figyelem!

Tilos a vezetékezést feszültség alatt álló eszközön elvégezni. A munka előtt a megfelelő áramtalanításról és érintésvédelemről (beleértve a szünetmentes működést biztosító akkumulátorokat) gondoskodni kell.

2.1 Fixation

1. Retirez le couvercle.
2. Sortez la carte électronique.
3. Fixez le fond du boîtier à l'endroit souhaité à l'aide de vis.
4. Remettez la carte en place.
5. Refermez le couvercle.

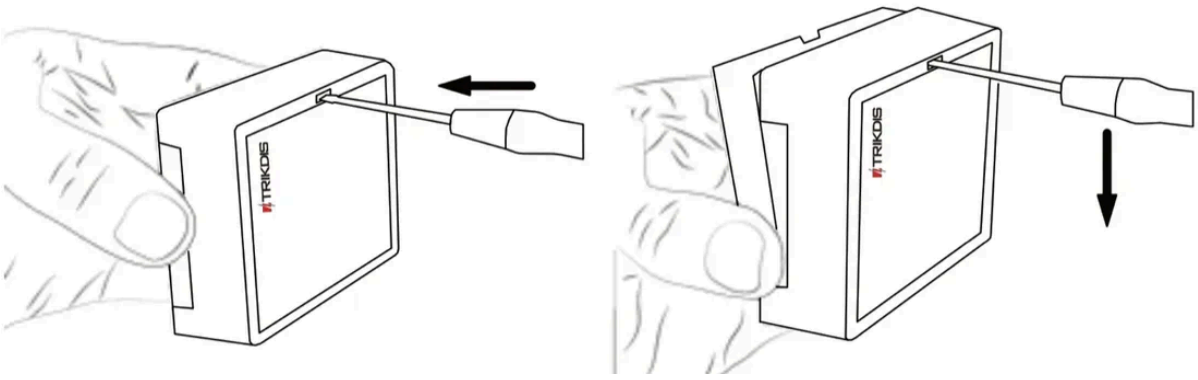

Figure 2. Retrait du couvercle : insérez le tournevis dans la fente située sur le côté du boîtier (à gauche), puis abaissez le manche pour déclipser le couvercle (à droite).

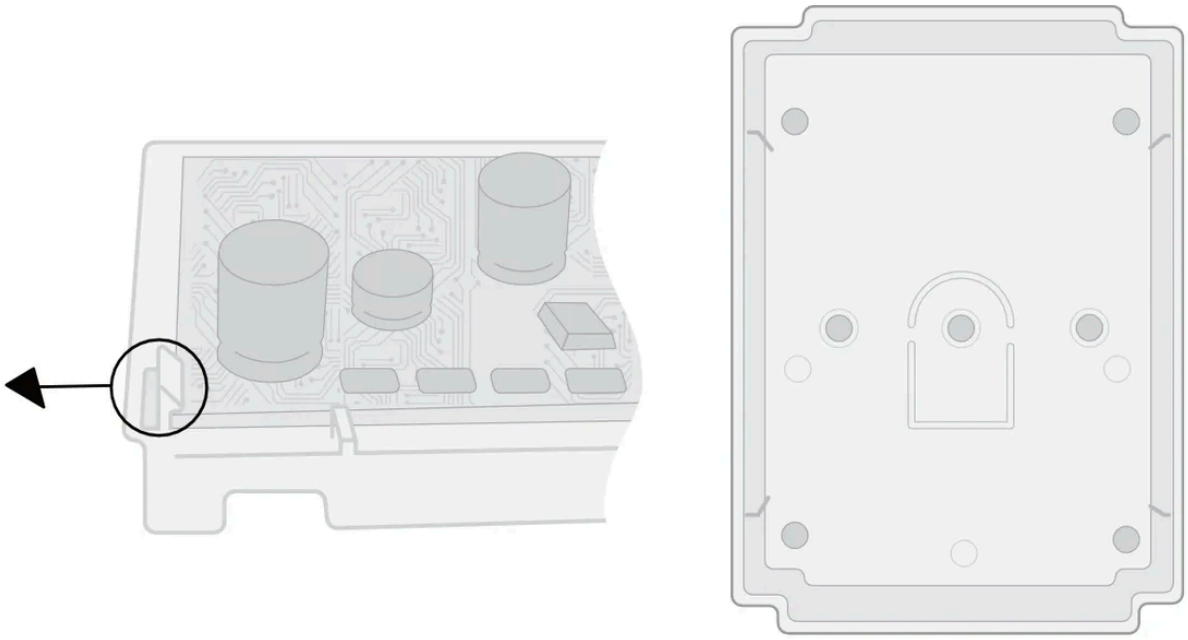

Figure 3. À gauche : la carte est maintenue au bord du boîtier par une languette de retenue – en la pliant dans le sens de la flèche, vous libérez la carte. À droite : le fond du boîtier avec les trous des vis de fixation.

2.2 Alimentation

L'iO-LORA est alimenté sur place par une alimentation séparée (9–26 V DC) : raccordez le pôle **+** de l'alimentation à la borne **+DC** et son pôle **0 V** à la borne **–DC**. Le schéma montre une alimentation 12 V.

2.3 Raccordement de l'entrée

L'unique entrée de l'iO-LORA (**IN1**) peut être de type NC ou NO (NO en sortie d'usine). Raccordez le contact du détecteur ou de l'interrupteur entre les bornes **IN1** et **COM**.



Figure 4. À gauche un contact normalement ouvert (**NO**, « Normally open »), à droite un contact normalement fermé (**NC**, « Normally closed ») entre les bornes **IN** et **COM**.

2.4 Raccordement d'une sonde de température

Vous pouvez raccorder à l'iO-LORA **une** sonde de température Maxim®/Dallas® **DS18S20** ou **DS18B20**, selon le schéma ci-dessous. Si vous raccordez la sonde avec un câble de plus de 0,5 m, utilisez un câble à paires torsadées (UTP4x2x0,5 ou STP4x2x0,5). La borne **+5V** de la carte fournit une alimentation de 5 V DC aux appareils raccordés au bus de données « 1-Wire ».

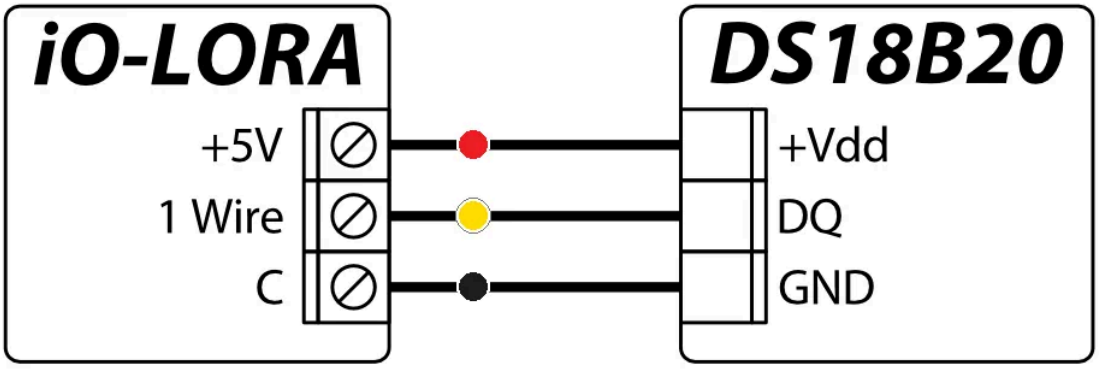

Figure 5. Raccordement de la sonde de température DS18B20 (« Temperature sensor ») : fil rouge (« Red ») **+5V** → **+Vdd**, jaune (« Yellow ») **1 Wire** → **DQ**, noir (« Black ») → **GND**. Sur le schéma, la borne du fil noir est marquée « C » ; d'après le schéma de la section 2.6 et le tableau des bornes (1.4), il s'agit de **COM**, la borne négative commune.

- fil rouge (« Red »)
- fil jaune (« Yellow »)
- fil noir (« Black »)

La sortie **+5V** fournit 0,2 A au maximum et est protégée contre les surcharges : si la charge dépasse la valeur admissible, la sortie se coupe automatiquement. La FLEXi SP3 reconnaît et attribue automatiquement la sonde de température raccordée (chapitre 3, **Sensors**).

La sonde disponible dans la boutique :

Capteur de température DS18B20 avec fil 1M

2.5 Raccordement du lecteur CZ-Dallas

Le lecteur de clés iButton **CZ-Dallas** se raccorde à l'iO-LORA par le bus de données « 1-Wire ». La longueur des fils raccordés au bus de données peut atteindre 30 m au maximum.

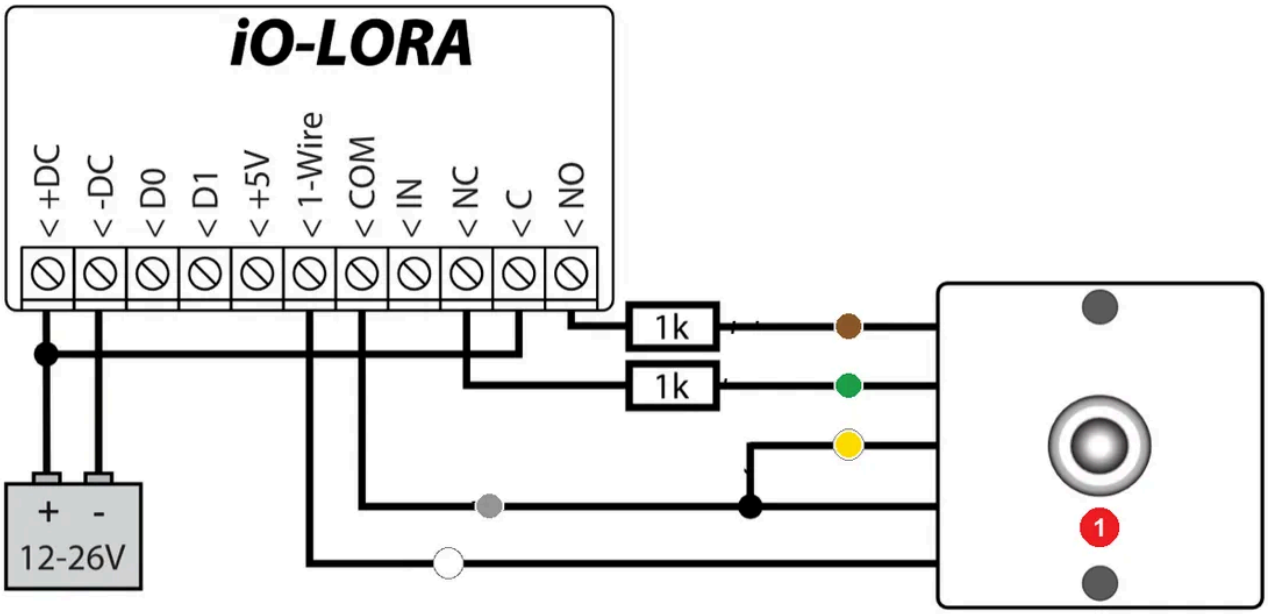

Figure 6. Raccordement du lecteur CZ-Dallas (« CZ-Dallas reader ») : pôle **+** de l'alimentation (12–26 V) → **+DC**, pôle **–** → **–DC** ; fil blanc (« White wire ») → **1-Wire**, 30 m au maximum (« 1-Wire connection up to 30 m ») ; fil gris (« Gray wire ») et fil jaune (« Yellow wire », **LED–**) → **COM** ; la borne **C** du relais est reliée à **+DC** ; **NO** → 1 kΩ → fil marron (« Brown wire », **RED LED+**), **NC** → 1 kΩ → fil vert (« Green wire », **Green LED+**). La sortie xOUT doit être réglée sur le type **System State** (état du système) (« The output xOUT must be set to the »System State« type. ») – lorsque l'alarme est armée, le voyant du lecteur iButton est rouge (« Security alarm is on - the iButton reader light is red. »), lorsqu'elle est désarmée, il est vert (« The security alarm is off - the iButton reader light is green. »).

- 1 lecteur iButton CZ-Dallas (« CZ-Dallas reader »)
- fil marron, RED LED+ (« Brown wire », « RED LED+ ») – le voyant rouge
- fil vert, Green LED+ (« Green wire », « Green LED+ ») – le voyant vert
- fil jaune, LED– (« Yellow wire », « LED- »)
- fil gris (« Gray wire »)
- fil blanc (« White wire »)

Les distances « jusqu'à … m » sont des maximums théoriques atteignables dans des conditions idéales. En pratique, la qualité et le cheminement du câble, les sources de perturbations et, pour les liaisons radio, les murs et le terrain donnent une portée nettement plus courte. Prévoyez une marge et, sur les longues distances, vérifiez la liaison lors de la mise en service.

Le lecteur et la clé disponibles dans la boutique :

Trikdis iButton lecteur de clé électronique | **Porte-clé iButton DS1990A**

2.6 Les extensions iO-LORA dans le système

Les extensions iO-LORA se connectent à la centrale par radio, par l'intermédiaire de l'émetteur-récepteur RF-LORA raccordé à la FLEXi SP3 :

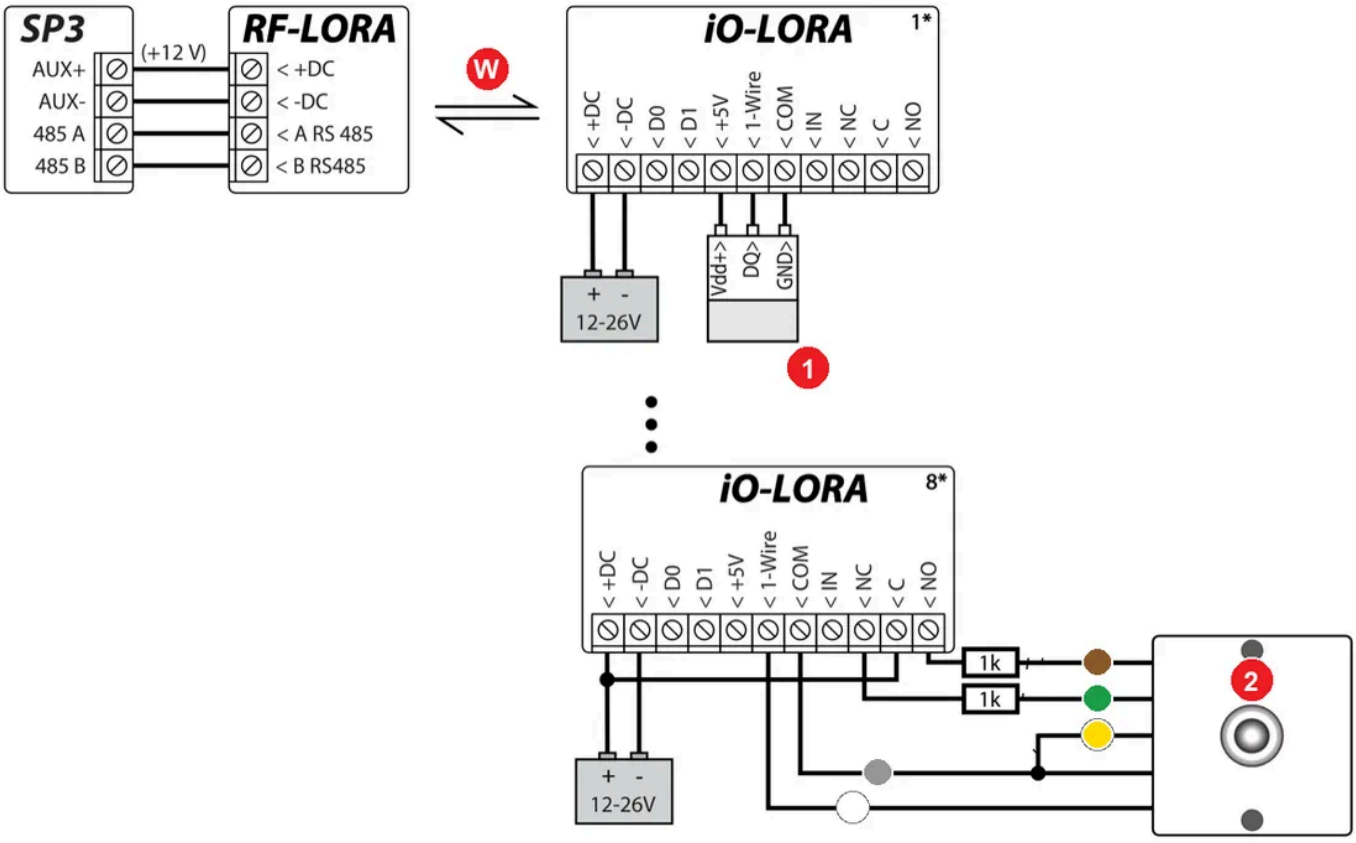

Figure 7. FLEXi SP3 – RF-LORA – extensions iO-LORA. SP3 **AUX+** (+12 V) → RF-LORA **+DC**, **AUX−** → **−DC**, **485 A** → **A RS 485**, **485 B** → **B RS485**. Le RF-LORA communique par radio (« Wireless connection » : liaison sans fil, 5000 m au maximum) avec les extensions iO-LORA (1* … 8*) ; chacune reçoit sa propre alimentation 12–26 V sur ses bornes **+DC** et **−DC**. Sur l'extension 1, une sonde de température (« Temperature sensor: DS18B20 or DS18S20 ») : **+5V** → Vdd+, **1-Wire** → DQ, **COM** → GND. Sur l'extension 8, un lecteur CZ-Dallas, selon le schéma de la section 2.5 : la sortie xOUT doit être réglée sur le type **System State** (état du système) (« The output xOUT must be set to the »System State« type. ») – lorsque l'alarme est armée, le voyant du lecteur iButton est rouge (« Security alarm is on - the iButton reader light is red. »), lorsqu'elle est désarmée, il est vert (« The security alarm is off - the iButton reader light is green. ») ; la liaison 1-Wire est de 30 m au maximum (« 1-Wire connection up to 30 m »).

- 1 sonde de température, DS18B20 ou DS18S20 (« Temperature sensor: DS18B20 or DS18S20 »)
- W liaison sans fil (« Wireless connection »), 5000 m au maximum (« up to 5000 m »)
- 2 lecteur iButton CZ-Dallas (« CZ-Dallas reader »)
- fil marron, RED LED+ (« Brown wire », « RED LED+ ») – le voyant rouge
- fil vert, Green LED+ (« Green wire », « Green LED+ ») – le voyant vert
- fil jaune, LED− (« Yellow wire », « LED- »)
- fil gris (« Gray wire »)
- fil blanc (« White wire »)

Les distances « jusqu'à … m » sont des maximums théoriques atteignables dans des conditions idéales. En pratique, la qualité et le cheminement du câble, les sources de perturbations et, pour les liaisons radio, les murs et le terrain donnent une portée nettement plus courte. Prévoyez une marge et, sur les longues distances, vérifiez la liaison lors de la mise en service.

Remarque

- Il faut d'abord raccorder un émetteur-récepteur RF-LORA à la FLEXi SP3 ; ensuite, jusqu'à 8 extensions iO-LORA peuvent y être connectées.
- Il est recommandé de raccorder la sonde de température avec un câble à paires torsadées (UTP4x2x0,5 ou STP4x2x0,5).

- Le lecteur de clés iButton CZ-Dallas et la sonde de température doivent être raccordés au bus « 1-Wire ».

3. Configuration avec la FLEXi SP3

Vous ajoutez et configurez l'extension iO-LORA dans les réglages TrikdisConfig de la FLEXi SP3.

Az összes Trikdis eszköz egy közös szoftverrel programozható. A program neve TrikdisConfig és a gyártó honlapjáról letölthető.

TrikdisConfig Letöltés a trikdis.com oldalról.

Letöltést követően telepítsd a programot. Ha bármikor a TrikdisConfig indításakor a program azt jelzi, hogy új verzió jelent meg, töltsd le az ajánlott frissítést és telepítsd!

1. L'émetteur-récepteur RF-LORA doit être raccordé à la FLEXi SP3 (2.6).
2. Mettez la FLEXi SP3 sous tension.
3. Mettez l'extension iO-LORA sous tension.
4. Lancez TrikdisConfig.
5. Raccordez la FLEXi SP3 à l'ordinateur avec un câble USB Mini-B, ou connectez-vous-y à distance.
6. Appuyez sur le bouton **Read [F4]** : le programme lit les réglages de la centrale. Si le programme le demande, saisissez le code administrateur à six caractères.
7. Dans la liste **Modules**, sélectionnez l'élément **iO-LORA expander**.
8. Dans le champ **Serial No.**, saisissez le numéro de série de l'iO-LORA.



Figure 8. TrikdisConfig – FLEXi SP3, **Modules** → **RS485 modules** : à la ligne 1, l'**iO-LORA expander** avec son numéro de série (**Serial No.**), sa partition (**Area**) et son nom (**Name** : Expander ID1).

9. Sur la page **Zones**, configurez l'entrée de l'extension : dans la liste **Input** de la zone, elle apparaît sous le nom **RS485 Expander ID1, IN1**.

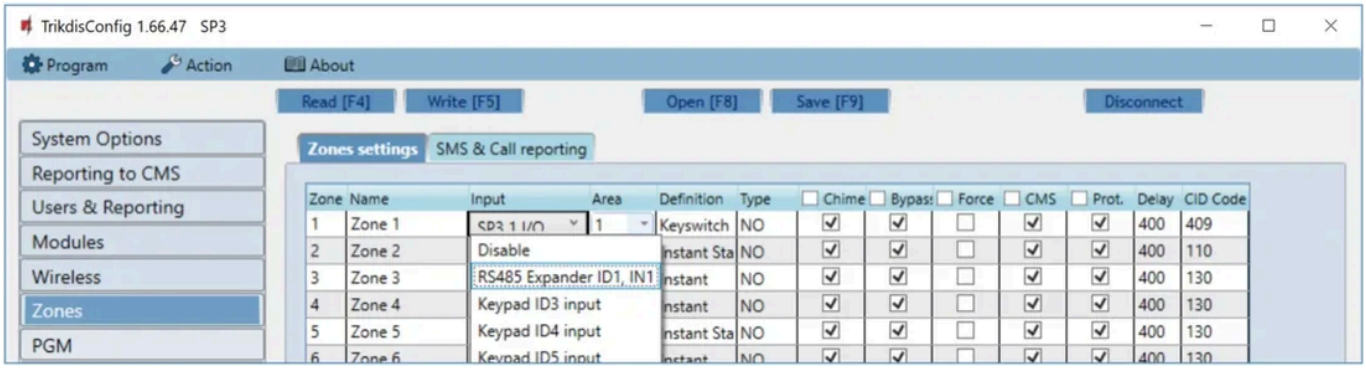

Figure 9. Zones → **Zones settings** : dans la liste **Input** de la zone, **RS485 Expander ID1, IN1** – l'entrée de l'iO-LORA ; sur la ligne figurent la partition (**Area**), la fonction de zone (**Definition**), le type (**Type**) et les réglages de transmission.

10. Sur la page **PGM**, configurez la sortie de l'extension : dans la liste **PGM output**, elle apparaît sous le nom **RS485 Expander ID1, OUT1**.

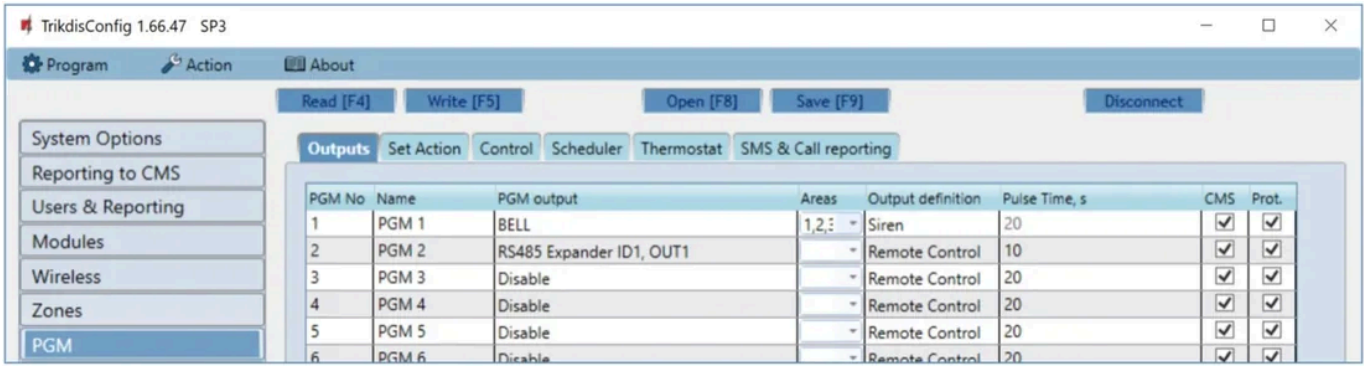

Figure 10. PGM → Outputs : la sortie de la PGM 2 est **RS485 Expander ID1, OUT1** (le relais de l'iO-LORA), avec la fonction de sortie (**Output definition**) **Remote Control** et une durée d'impulsion (**Pulse Time**) de 10 s.

11. Si vous avez raccordé une sonde de température à l'extension, elle apparaît dans la liste **Sensors**.

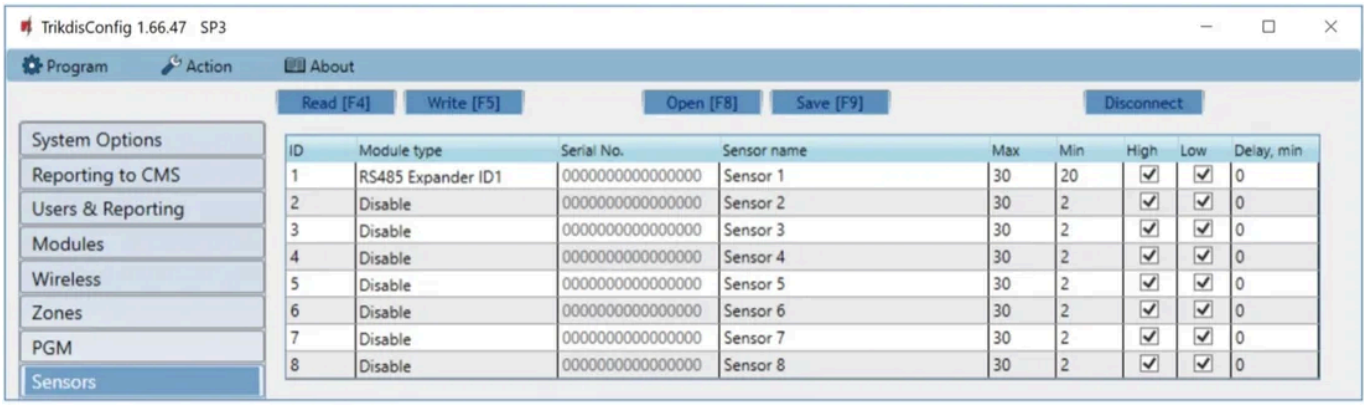

Figure 11. Sensors : le module (**Module type**) de la sonde 1 est **RS485 Expander ID1** ; à côté figurent le numéro de série (**Serial No.**), le nom (**Sensor name**), les seuils haut et bas (**Max**, **Min** : au-dessus, respectivement en dessous de cette température, un événement est généré si **High**, respectivement **Low**, est coché) et la temporisation en minutes (**Delay, min**). Dans l'exemple : Max 30, Min 20, High et Low cochés, temporisation 0.

Les champs de la fenêtre **Sensors** sont décrits à la section 6.9 du manuel d'installation et de programmation de la centrale d'alarme « FLEXi » SP3.

12. Une fois la configuration terminée, appuyez sur le bouton **Write [F5]**.
13. Attendez la fin de l'écriture.
14. Appuyez sur le bouton **Disconnect**, puis débranchez le câble USB.

Avertissement

Tant que l'appareil est relié à l'ordinateur par câble USB, il est en mode programmation : son fonctionnement normal s'arrête, il ne surveille plus, ne transmet plus et ne peut plus être commandé ; il est alimenté par l'USB et redémarre une fois le câble débranché. L'appareil ne doit donc pas être librement accessible : il doit se trouver dans un coffret métallique fermé, avec une protection anti-sabotage (tamper) ou un détecteur de mouvement qui surveille le coffret. Plus de détails dans la FAQ

4. Utilisation avec le contrôleur de portail GATOR

Au contrôleur de portail **GV17 GATOR** (à partir du firmware 2.13) et **WP17 GATOR WiFi** (à partir du firmware 1.21), vous pouvez connecter, par l'intermédiaire de l'émetteur-récepteur RF-LORA, jusqu'à **8 extensions iO-LORA**. Chaque iO-LORA ajoute au contrôleur de portail une entrée et une sortie relais, et un lecteur RFID Wiegand 26/34 propre peut y être raccordé : le lecteur commute **uniquement la sortie relais de sa propre extension**, pas une sortie distante. Un seul contrôleur de portail permet ainsi de commander plusieurs portails ou barrières éloignés les uns des autres, chacun avec son propre lecteur de badges et son propre bouton de sortie – les détails de cette solution : Contrôle d'accès sans fil flexible avec le système GATOR RF-LoRa.

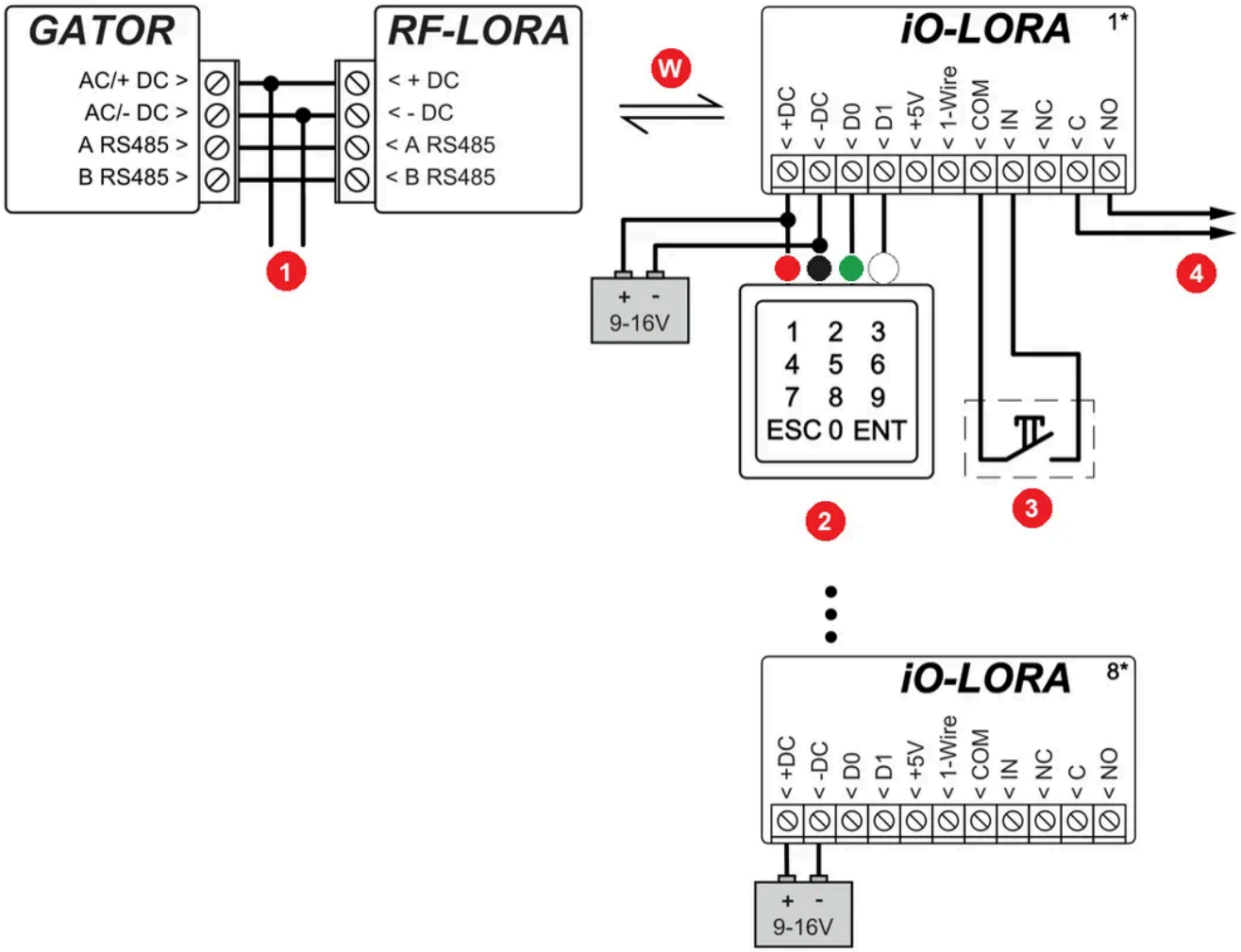

Figure 12. Émetteur-récepteur RF-LORA sur le GATOR et extensions iO-LORA avec lecteur RFID (schéma du GV17 ; il en va de même pour le WP17) : alimentation commune 9–16 V DC, 0,5 A pour le GATOR et le RF-LORA (AC/+DC – +DC, AC/−DC – −DC) ; RS485 : A–A, B–B ; liaison radio entre le RF-LORA et les extensions iO-LORA 1…8, 5000 m au maximum ; chaque iO-LORA reçoit sa propre alimentation 9–16 V ; le lecteur sur l'iO-LORA : rouge (+U) sur la borne **+DC**, noir (GND) sur **–DC**, vert sur **D0**, blanc sur **D1** ; bouton-poussoir de sortie entre les bornes **COM** et **IN** de l'iO-LORA ; l'ouvre-portail sur les contacts **C** et **NO** du relais de l'iO-LORA (2 A / 230 V AC).

- 1 alimentation en courant continu (« DC power supply »), 9–16 V, 0,5 A
- W liaison sans fil (« Wireless connection »), 5000 m au maximum (« up to 5000 m »)
- 2 lecteur RFID avec clavier, Wiegand 26/34 (« RFID reader with keypad (Wiegand 26/34) »)
- 3 bouton-poussoir de sortie (« »Exit« button »)
- 4 commande du portail (« Gate control ») – l'entrée de commande de l'ouvre-portail ; pouvoir de coupure du relais de l'iO-LORA : 2 A / 230 V AC
- fil rouge, +U (« R - red (+U) »)
- fil noir, GND (« B - black (GND) »)
- fil vert, D0 (« G - green (D0) »)
- fil blanc, D1 (« W - white (D1) »)

Les distances « jusqu'à … m » sont des maximums théoriques atteignables dans des conditions idéales. En pratique, la qualité et le cheminement du câble, les sources de perturbations et, pour les liaisons radio, les murs et le terrain donnent une portée nettement plus courte. Prévoyez une marge et, sur les longues distances, vérifiez la liaison lors de la mise en service.

L'essentiel de la configuration dans TrikdisConfig :

1. Sur la page **Modules** du contrôleur de portail, sélectionnez dans la liste l'élément **iO-LORA controller** et saisissez dans le champ **Serial No.** le numéro de série à six chiffres de l'extension (sur l'étiquette de l'extension). Le RF-LORA n'a pas besoin d'être ajouté séparément.
2. Pour chaque extension iO-LORA ajoutée, une entrée et une sortie apparaissent dans la liste de la page **IN/OUT**. Donnez à l'entrée la fonction **Exit button** (le bouton de sortie raccordé aux bornes IN et COM de l'extension) : lorsqu'on appuie dessus, le relais de l'extension s'active pendant la durée d'impulsion réglée. Le type de la sortie est **Pulse**, avec une durée d'impulsion adaptée à l'ouvre-portail.
3. Sur la page **User list**, saisissez les utilisateurs avec le numéro de leur badge RFID (avec un lecteur à code, avec le code), et indiquez quelle sortie ils peuvent commander.

Les étapes sont décrites avec des captures d'écran à la section 3.9 du manuel du GV17 et à la section 3.7 du manuel du WP17 ; sur le WP17, il faut également cocher la case **Wiegand reader mode** sur la page **IN/OUT**.

5. Questions fréquentes

Pas de liaison radio avec le RF-LORA – que faut-il vérifier ?

1. Les deux interrupteurs de l'interrupteur DIP **SW1** de l'iO-LORA et de l'interrupteur DIP **SW** du RF-LORA sont-ils dans la même position (1.3) ? Si les positions diffèrent, il n'y a pas de liaison radio.
2. L'extension est-elle alimentée (le voyant **POWER** clignote en vert), et son numéro de série est-il correct dans la liste **Modules** (chapitres 3 et 4) ?
3. Le niveau du signal radio est indiqué par le clignotement vert du voyant **NETWORK** (0–10) ; le niveau 4 est déjà suffisant.
4. Si le signal est faible, mettez l'interrupteur 2 en position ON (modulation lente) sur le RF-LORA et sur tous les modules LoRa, ou utilisez une antenne à gain plus élevé (1.2).

Le voyant POWER clignote en jaune

La tension d'alimentation est basse (11,5 V au maximum) : vérifiez l'alimentation – l'iO-LORA fonctionne sous 9–26 V DC.

Combien de sondes de température peut-on raccorder à un iO-LORA ?

Une sonde Maxim®/Dallas® DS18S20 ou DS18B20, sur le bus « 1-Wire » (2.4). Pour un câble de plus de 0,5 m, utilisez un câble à paires torsadées ; la FLEXi SP3 reconnaît automatiquement la sonde, qui apparaît dans la liste **Sensors** (chapitre 3).

À quoi sert le bouton SW2 ?

À l'appairage de l'extension et à la vérification de la liaison. Sur la FLEXi SP3 et sur le GATOR, vous ajoutez l'iO-LORA avec son numéro de série dans la liste **Modules** de TrikdisConfig (chapitres 3 et 4).

Quelle position des interrupteurs choisir ?

Par défaut, la modulation rapide (interrupteur 2 sur OFF). Si la distance empêche une liaison fiable, la modulation lente (ON) double environ la portée selon l'environnement, mais le système réagit plus lentement. Changez de canal (interrupteur 1) si le canal actuel est très chargé. Quel que soit le réglage que vous modifiez, appliquez-le de la même manière sur le RF-LORA et sur tous les modules LoRa.

6. Consignes de sécurité

Figyelem!

Az elektromosság veszélyes! Személyi sérülést vagy HALÁLT, valamint anyagi kárt okozhat!

A telepítés során elektromos berendezéssel történik munkavégzés, amit az érvényes erős- és gyengeáramú rendelkezések betartásával kell kivitelezni!

A garancia (jótállás) érvényesítésének is feltétele, hogy az eszközt szakképzett személy telepítse az elektromos berendezések telepítésére vonatkozó előírások betartásával és az elektromos berendezések biztonságos üzemeltetésére vonatkozó hatályos előírásokat követve.

- L'extension iO-LORA ne doit être installée et entretenue que par une personne qualifiée.
- Avant l'installation, lisez attentivement ce manuel afin d'éviter les erreurs pouvant entraîner un dysfonctionnement, voire un endommagement de l'équipement.
- Coupez la tension d'alimentation avant tout raccordement.
- Toute modification, transformation ou réparation non autorisée par le fabricant entraîne la perte de la garantie.
- Ne jetez pas l'appareil ni ses composants avec les ordures ménagères : respectez les règles locales de tri des déchets.

Voir aussi

- Émetteur-récepteur radio RF-LORA – manuel d'installation et de configuration – raccordement, interrupteur DIP et voyants de l'émetteur-récepteur.
- Centrale d'alarme « FLEXi » SP3 – manuel d'installation et de programmation – raccordement et configuration de la centrale, y compris les sondes de température (**Sensors**, 6.9).
- Contrôleur de portail GV17 GATOR – manuel d'installation et de programmation (3.9) et contrôleur de portail WP17 GATOR WiFi – manuel d'installation et de programmation (3.7) – les extensions iO-LORA avec lecteur RFID, étape par étape.
- Contrôle d'accès sans fil flexible avec le système GATOR RF-LoRa – plusieurs portails sans fil avec un seul GATOR.
- Documentation en anglais : docs.trikdis.com – iO-LORA Wireless Expander.

Les manuels de docs.trikdis.com sont en anglais.

Produits associés

Module d'expanneur sans fil Trikdis Io-Lora | **Module d'expanneur sans fil Trikdis RF-Lora**

Antenne RF-LORA grande Meteor 433MHz | **Capteur de température DS18B20 avec fil 1M**

Trikdis iButton lecteur de clé électronique | **Porte-clé iButton DS1990A**

Droits d'auteur

Ce manuel a été réalisé par trikdis.hu et mobilamb.eu. Son texte, sa structure, nos propres illustrations et ses compléments sont notre propriété intellectuelle et sont protégés par le droit d'auteur. Sans notre autorisation, il ne peut être copié, diffusé ni publié sur un autre site web, ni en totalité ni en partie. Tu peux le télécharger et l'imprimer librement pour installer et utiliser le produit.

Les noms et logos Trikdis et Protegus sont des marques de UAB Trikdis.

Version toujours à jour de ce manuel : https://trikdis.fr/manuel-io-lora